СПА.162.007.001-01

Ra 6,3 (√)

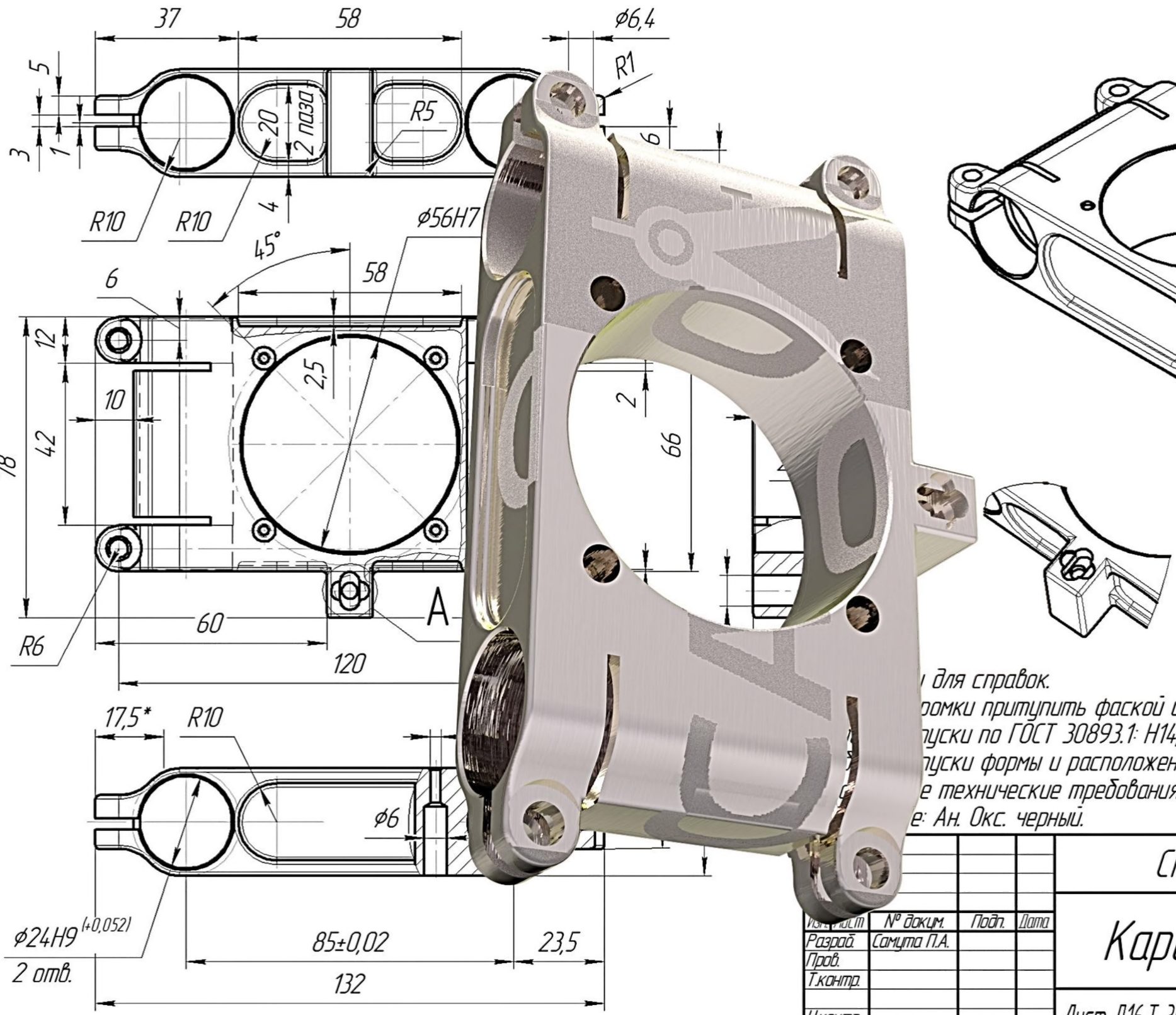

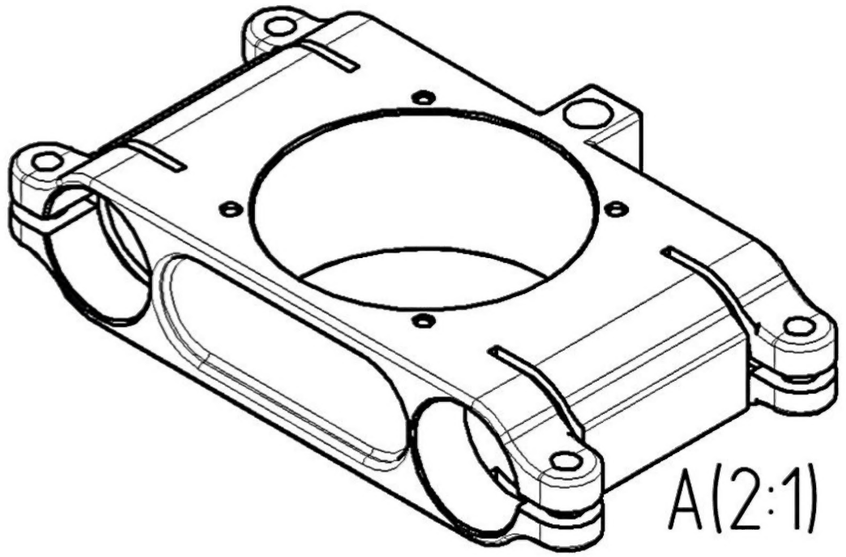

A(2:1)

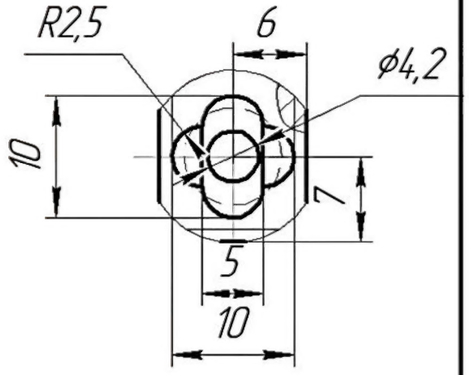

...и для справок.
...ромки притупить фаской или радиусом 0,2max мм.
...пуски по ГОСТ 30893.1: H14, h14, ± IT14/2.
...пуски формы и расположения ГОСТ 30893.2-K.
...е технические требования по СТБ 1014-95.
...е: Ан. Окс. черный.

Изм.	Лист	№ докум.	Подп.	Дата	СПА.162.007.001-01	
Разраб.		Самута П.А.			Каретка	Лит. / Масса 0,19 / Масштаб 1:1
Пров.						Лист / Листов 1
Т.контр.						
Н.контр.					Лист Д16.Т 30 ГОСТ 21631-76	
Утв.						

Перв. примен. | Справ. № | Подп. и дата | Инв. № дубл. | Взам. инв. № | Подп. и дата | Инв. № подл.

Копировал | Формат А3